chanhvinh.com

Printtransformator VCM montierbar 5 VA bis 50 VA, PRI: 230 V

PCB transformer VCM with mounting brackets 5 VA to 50 VA, PRI: 230 V

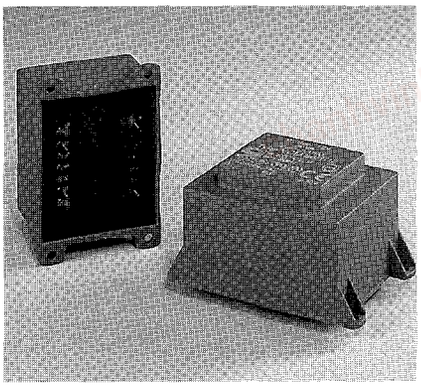

VCM 36/1/12

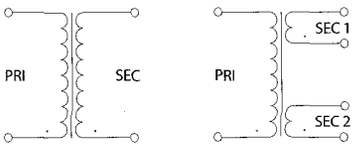

Prinzipschaltbilder / *Circuit diagrams*

Ausführung	**: Sicherheitstransformator nach VDE 0551, EN 60 742, IEC 742**
Prüfzeichen	: nach Tabelle
Prüfspannung	: zwischen Ein- und Ausgangsstromkreisen 5000 V, 50 Hz
Kurzschlußfestigkeit	: nicht kurzschlußfest
Bauart	: vergossen
Schutzklasse	: vorbereitet für Geräte der Schutzklasse II
Schutzart	: IP 00
Umgebungstemperatur	: nach Tabelle
Isolierstoffklasse des Isoliersystems	: VDE = B, UL = class 105
Eingangsspannung	**: 230 V**
Frequenz	: 50 Hz bis 60 Hz
Ausgangsspannung	**: nach Tabelle Doppelspannung für Reihen- oder Parallelschaltung geeignet**
Anschlüsse	: Lötstifte für Leiterplatten (Typ VCM 50 mit Flachsteckanschlüssen)
Befestigung	: Befestigungslaschen am Gehäuse
Verpackung	: Einzelverpackung im Karton oder Sammelverpackung (bei Bestellung bitte angeben)

Design	***: safety isolating transformer to VDE 0551, EN 60 742, IEC 742***
Approvals	*: acc. to table*
Test voltage	*: between input and output circuit 5000 V, 50 Hz*
Short circuit strength	*: non-short-circuit-proof*
Type	*: encapsulated*
Safety class	*: prepared for class II equipment*
Protection index	*: IP 00*
Ambient temperature	*: acc. to table*
Class of Insulation system	*: VDE = B, UL = class 105*
Input voltage	***: 230 V***
Frequency	*: 50 Hz to 60 Hz*
Output voltage	***: acc. to table twin secondary windings for series or parallel connection***
Terminals	*: pins for printed circuit boards (Type VCM 50 with plug type terminals)*
Fixing	*: Fixing points on the case*
Packaging	*: individual cardboard box or bulk packaging (declare with order)*

Beschreibung
- minimale Baugröße bei hoher Leistung
- Spulenkörper in 2-Kammer-Technik
- höchste elektrische Zuverlässigkeit
- Vakuum-Epoxidharzverguß (selbstverlöschend, UL 94 V-0 gelistet)
- stückgeprüfte Qualität
- andere Primär- und Sekundärspannungen auf Anfrage
- andere Leistungen auf Anfrage

Description
- *maximum power from minimum size*
- *two chamber bobbin*
- *highest electrical reliability*
- *vacuum epoxy resin moulded (self extinguishing to UL 94 V-0)*
- *100 % tested*
- *other primary and secondary voltage on request*
- *other power factors on request*

Note
auf Wunsch auch komplett mit selbstverlöschendem Material nach UL 94 V-0

Note
also available in self extinguishing materials according to UL 94 V-0

Änderungen vorbehalten

Subject to change

chanhvinh.com

Leistung / *Power* 5,0 VA

Typ	Sekundär Spannung	Sekundär Strom	Umgebungs-temperatur	Prüf-zeichen
Type	*Secondary Voltage*	*Secondary Current*	*Ambient temperature*	*Appro-vals*
	V	A		
VCM 5,0/1/6	6	0,833	+ 50 °C	1, 2
VCM 5,0/1/8	8	0,625	+ 50 °C	1, 2
VCM 5,0/1/9	9	0,555	+ 50 °C	1, 2
VCM 5,0/1/12	12	0,416	+ 50 °C	1, 2
VCM 5,0/1/15	15	0,333	+ 50 °C	1, 2
VCM 5,0/1/18	18	0,277	+ 50 °C	1, 2
VCM 5,0/1/24	24	0,208	+ 50 °C	1, 2
VCM 5,0/2/6	2 x 6	2 x 0,416	+ 50 °C	1, 2
VCM 5,0/2/8	2 x 8	2 x 0,321	+ 50 °C	1, 2
VCM 5,0/2/9	2 x 9	2 x 0,277	+ 50 °C	1, 2
VCM 5,0/2/12	2 x 12	2 x 0,208	+ 50 °C	1, 2
VCM 5,0/2/15	2 x 15	2 x 0,166	+ 50 °C	1, 2
VCM 5,0/2/18	2 x 18	2 x 0,138	+ 50 °C	1, 2
VCM 5,0/2/24*	2 x 24	2 x 0,104	+ 50 °C	2
SEC-Leerlaufspannung x Faktor *SEC-no-load voltage x factor*			ca. 1,25	
PRI-Leerlaufverluste *PRI-no-load loss*			ca. 1,2 W	
Wirkungsgrad *Efficiency*			ca. 68 %	

*nach VDE 0550 Teil 1/12.69 / *to VDE 0550 Part 1/12.69*

1 2

Leistung / *Power* 10 VA

Typ	Sekundär Spannung	Sekundär Strom	Umgebungs-temperatur	Prüf-zeichen
Type	*Secondary Voltage*	*Secondary Current*	*Ambient temperature*	*Appro-vals*
	V	A		
VCM 10/1/6	6	1,666	+ 40 °C	1, 2
VCM 10/1/8	8	1,250	+ 40 °C	1, 2
VCM 10/1/9	9	1,111	+ 40 °C	1, 2
VCM 10/1/12	12	0,833	+ 40 °C	1, 2
VCM 10/1/15	15	0,666	+ 40 °C	1, 2
VCM 10/1/18	18	0,555	+ 40 °C	1, 2
VCM 10/1/24	24	0,416	+ 40 °C	1, 2
VCM 10/2/6	2 x 6	2 x 0,833	+ 40 °C	1, 2
VCM 10/2/8	2 x 8	2 x 0,625	+ 40 °C	1, 2
VCM 10/2/9	2 x 9	2 x 0,555	+ 40 °C	1, 2
VCM 10/2/12	2 x 12	2 x 0,416	+ 40 °C	1, 2
VCM 10/2/15	2 x 15	2 x 0,333	+ 40 °C	1, 2
VCM 10/2/18	2 x 18	2 x 0,277	+ 40 °C	1, 2
VCM 10/2/24*	2 x 24	2 x 0,208	+ 40 °C	2
SEC-Leerlaufspannung x Faktor *SEC-no-load voltage x factor*			ca. 1,22	
PRI-Leerlaufverluste *PRI-no-load loss*			ca. 1,3 W	
Wirkungsgrad *Efficiency*			ca. 74 %	

*nach VDE 0550 Teil 1/12.69 / *to VDE 0550 Part 1/12.69*

1 2

Leistung / *Power* 16 VA

Typ	Sekundär Spannung	Sekundär Strom	Umgebungs-temperatur	Prüf-zeichen
Type	*Secondary Voltage*	*Secondary Current*	*Ambient temperature*	*Appro-vals*
	V	A		
VCM 16/1/6	6	2,666	+ 40 °C	1, 2
VCM 16/1/8	8	2,000	+ 40 °C	1, 2
VCM 16/1/9	9	1,777	+ 40 °C	1, 2
VCM 16/1/12	12	1,333	+ 40 °C	1, 2
VCM 16/1/15	15	1,066	+ 40 °C	1, 2
VCM 16/1/18	18	0,888	+ 40 °C	1, 2
VCM 16/1/24	24	0,666	+ 40 °C	1, 2
VCM 16/2/6	2 x 6	2 x 1,333	+ 40 °C	1, 2
VCM 16/2/8	2 x 8	2 x 1,000	+ 40 °C	1, 2
VCM 16/2/9	2 x 9	2 x 0,888	+ 40 °C	1, 2
VCM 16/2/12	2 x 12	2 x 0,666	+ 40 °C	1, 2
VCM 16/2/15	2 x 15	2 x 0,533	+ 40 °C	1, 2
VCM 16/2/18	2 x 18	2 x 0,444	+ 40 °C	1, 2
VCM 16/2/24*	2 x 24	2 x 0,333	+ 40 °C	2
SEC-Leerlaufspannung x Faktor *SEC-no-load voltage x factor*			ca. 1,25	
PRI-Leerlaufverluste *PRI-no-load loss*			ca. 1,25 W	
Wirkungsgrad *Efficiency*			ca. 76 %	

*nach VDE 0550 Teil 1/12.69 / *to VDE 0550 Part 1/12.69*

1 2

Änderungen vorbehalten

Subject to change

chanhvinh.com

Printtransformator VCM montierbar 5 VA bis 50 VA, PRI: 230 V

PCB transformer VCM with mounting brackets 5 VA to 50 VA, PRI: 230 V

Leistung / *Power* 25 VA

Typ / *Type*	Sekundär Spannung / *Secondary Voltage*	Sekundär Strom / *Secondary Current*	Umgebungstemperatur / *Ambient temperature*	Prüfzeichen / *Approvals*
	V	A		
VCM 25/1/6	6	4,166	+ 40 °C	1, 2
VCM 25/1/8	8	3,125	+ 40 °C	1, 2
VCM 25/1/9	9	2,777	+ 40 °C	1, 2
VCM 25/1/12	12	2,083	+ 40 °C	1, 2
VCM 25/1/15	15	1,666	+ 40 °C	1, 2
VCM 25/1/18	18	1,388	+ 40 °C	1, 2
VCM 25/1/24	24	1,041	+ 40 °C	1, 2
VCM 25/2/6	2 x 6	2 x 2,083	+ 40 °C	1, 2
VCM 25/2/8	2 x 8	2 x 1,562	+ 40 °C	1, 2
VCM 25/2/9	2 x 9	2 x 1,388	+ 40 °C	1, 2
VCM 25/2/12	2 x 12	2 x 1,041	+ 40 °C	1, 2
VCM 25/2/15	2 x 15	2 x 0,833	+ 40 °C	1, 2
VCM 25/2/18	2 x 18	2 x 0,694	+ 40 °C	1, 2
VCM 25/2/24*	2 x 24	2 x 0,520	+ 40 °C	2
SEC-Leerlaufspannung x Faktor / *SEC-no-load voltage x factor*			ca. 1,12	
PRI-Leerlaufverluste / *PRI-no-load loss*			ca. 1,9 W	
Wirkungsgrad / *Efficiency*			ca. 82 %	

*nach / *to* VDE 0551 9.95 Cap. II

1 2

Leistung / *Power* 50 VA

Typ / *Type*	Sekundär Spannung / *Secondary Voltage*	Sekundär Strom / *Secondary Current*	Umgebungstemperatur / *Ambient temperature*	Prüfzeichen / *Approvals*
	V	A		
VCM 50/1/6	6	8,333	+ 40 °C	1, 2
VCM 50/1/8	8	6,250	+ 40 °C	1, 2
VCM 50/1/9	9	5,555	+ 40 °C	1, 2
VCM 50/1/12	12	4,166	+ 40 °C	1, 2
VCM 50/1/15	15	3,000	+ 40 °C	1, 2
VCM 50/1/18	18	2,777	+ 40 °C	1, 2
VCM 50/1/24	24	2,083	+ 40 °C	1, 2
VCM 50/2/6	2 x 6	2 x 4,166	+ 40 °C	1, 2
VCM 50/2/8	2 x 8	2 x 3,125	+ 40 °C	1, 2
VCM 50/2/9	2 x 9	2 x 2,777	+ 40 °C	1, 2
VCM 50/2/12	2 x 12	2 x 2,083	+ 40 °C	1, 2
VCM 50/2/15	2 x 15	2 x 1,666	+ 40 °C	1, 2
VCM 50/2/18	2 x 18	2 x 1,388	+ 40 °C	1, 2
VCM 50/2/24*	2 x 24	2 x 1,041	+ 40 °C	2
SEC-Leerlaufspannung x Faktor / *SEC-no-load voltage x factor*			ca. 1,09	
PRI-Leerlaufverluste / *PRI-no-load loss*			ca. 3,1 W	
Wirkungsgrad / *Efficiency*			ca. 87 %	

*nach / *to* VDE 0551 9.95 Cap. II

1 2

Leistung / *Power* 36 VA

Typ / *Type*	Sekundär Spannung / *Secondary Voltage*	Sekundär Strom / *Secondary Current*	Umgebungstemperatur / *Ambient temperature*	Prüfzeichen / *Approvals*
	V	A		
VCM 36/1/6	6	6,000	+ 40 °C	1, 2
VCM 36/1/8	8	4,500	+ 40 °C	1, 2
VCM 36/1/9	9	4,000	+ 40 °C	1, 2
VCM 36/1/12	12	3,000	+ 40 °C	1, 2
VCM 36/1/15	15	2,400	+ 40 °C	1, 2
VCM 36/1/18	18	2,000	+ 40 °C	1, 2
VCM 36/1/24	24	1,500	+ 40 °C	1, 2
VCM 36/2/6	2 x 6	2 x 3,000	+ 40 °C	1, 2
VCM 36/2/8	2 x 8	2 x 2,250	+ 40 °C	1, 2
VCM 36/2/9	2 x 9	2 x 2,000	+ 40 °C	1, 2
VCM 36/2/12	2 x 12	2 x 1,500	+ 40 °C	1, 2
VCM 36/2/15	2 x 15	2 x 1,200	+ 40 °C	1, 2
VCM 36/2/18	2 x 18	2 x 1,000	+ 40 °C	1, 2
VCM 36/2/24*	2 x 24	2 x 0,750	+ 40 °C	2
SEC-Leerlaufspannung x Faktor / *SEC-no-load voltage x factor*			ca. 1,11	
PRI-Leerlaufverluste / *PRI-no-load loss*			ca. 2,5 W	
Wirkungsgrad / *Efficiency*			ca. 83 %	

*nach / *to* VDE 0551 9.95 Cap. II

1 2

Änderungen vorbehalten

Subject to change

chanhvinh.com

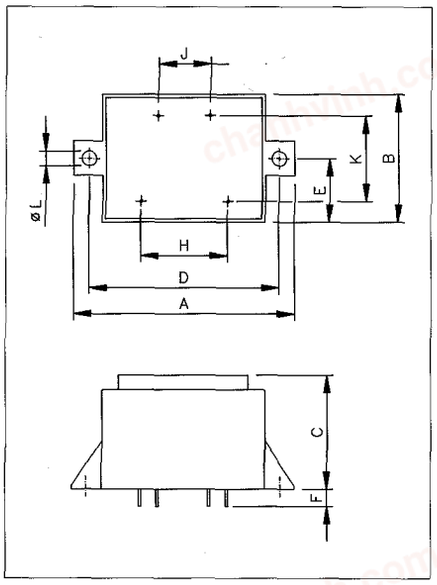

Zeichnung Nr. 1 / *Diagram No. 1*

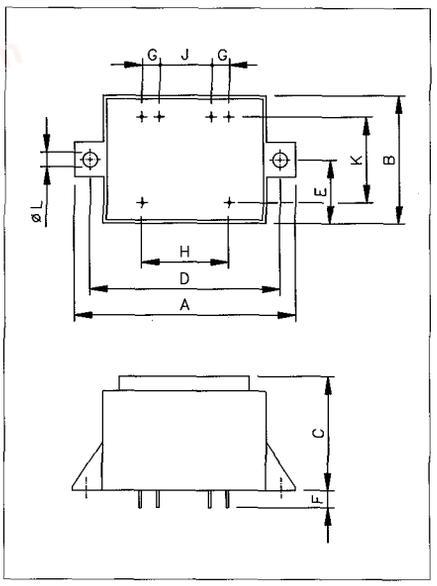

Zeichnung Nr. 2 / *Diagram No. 2*

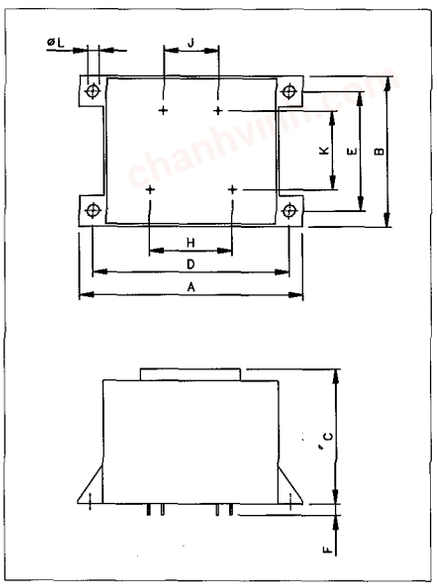

Zeichnung Nr. 3 / *Diagram No. 3*

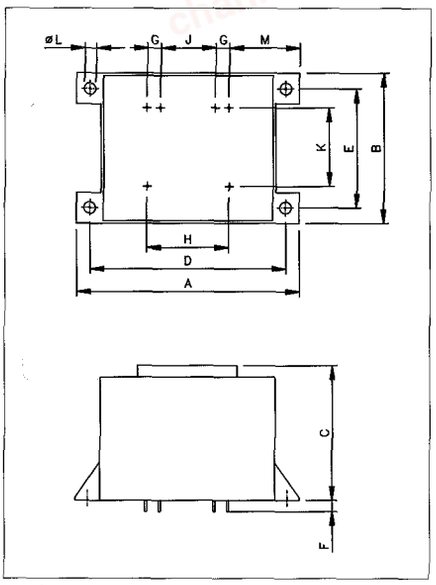

Zeichnung Nr. 4 / *Diagram No. 4*

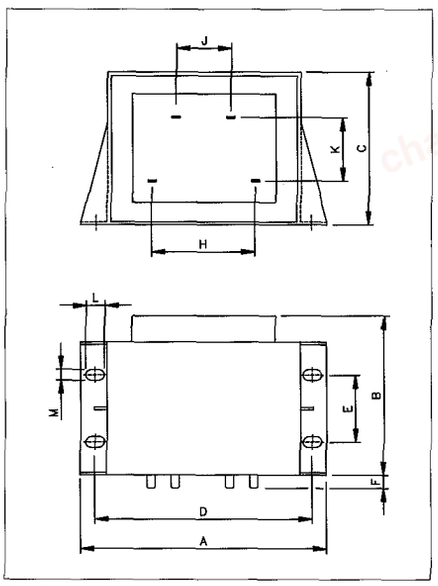

Zeichnung Nr. 5 / *Diagram No. 5*

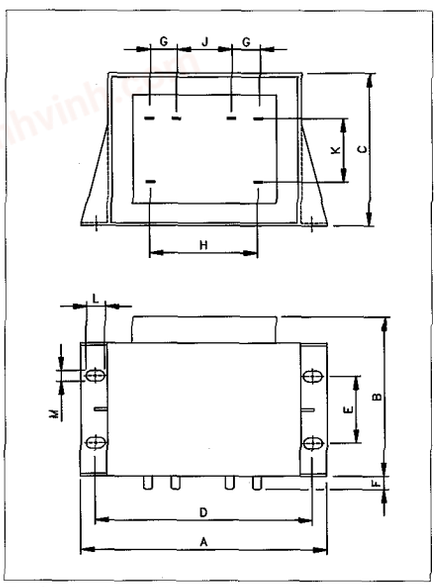

Zeichnung Nr. 6 / *Diagram No. 6*

Typ / *Type*	Abmessungen in mm / *Dimensions in mm*												Stift / *Pin*	Gewicht / *Weight*	Kern-Typ / *Core-type*	Zeichnung / *Diagram*
	A	B	C	D	E	F	G	H	J	K	L	M	mm	g		Nr./*No.*
VCM 5,0/1/..	64,0	37,0	32,3	55,0	18,5	5	-	25	15	25,0	4,2	-	⌀ 0,8	190	EI 42/14,8	1
VCM 5,0/2/..	64,0	37,0	32,3	55,0	18,5	5	5	25	15	25,0	4,2	-	⌀ 0,8	190	EI 42/14,8	2
VCM 10/1/..	69,0	42,2	34,6	60,0	21,1	5	-	25	15	27,5	4,2	-	⌀ 0,8	280	EI 48/16,8	1
VCM 10/2/..	69,0	42,2	34,6	60,0	21,1	5	5	25	15	27,5	4,2	-	⌀ 0,8	280	EI 48/16,8	2
VCM 16/1/..	75,2	47,1	39,0	65,0	37,5	5	-	30	20	30,0	4,2	-	⌀ 0,8	420	EI 54/18,8	3
VCM 16/2/..	75,2	47,1	39,0	65,0	37,5	5	5	30	20	30,0	4,2	23,3	⌀ 0,8	420	EI 54/18,8	4
VCM 25/1/..	81,2	55,0	49,2	72,5	43,5	5	-	30	20	32,5	4,2	-	⌀ 0,8	610	EI 60/25,5	3
VCM 25/2/..	81,2	55,0	49,2	72,5	43,5	5	5	30	20	32,5	4,2	26,0	⌀ 0,8	610	EI 60/25,5	4
VCM 36/1/..	87,2	60,0	48,5	77,5	47,5	5	-	35	25	35,0	4,2	-	⌀ 0,8	750	EI 66/23,0	3
VCM 36/2/..	87,2	60,0	48,5	77,5	47,5	5	5	35	20	35,0	4,2	31,0	⌀ 0,8	750	EI 66/23,0	4
VCM 50/1/..	94,0	61,0	58,5	82,0	37,5	9	-	35	15	35,0	8,3	4,8	*	990	EI 66/34,5	5
VCM 50/2/..	94,0	61,0	58,5	82,0	37,5	9	10	35	15	35,0	8,3	4,8	*	990	EI 66/34,5	6

*mit Flachsteckanschlüssen / *with plug-type terminals* - PRI 4,8 mm x 0,8 mm / SEC 6,3 mm x 0,8 mm