chanhvinh.com

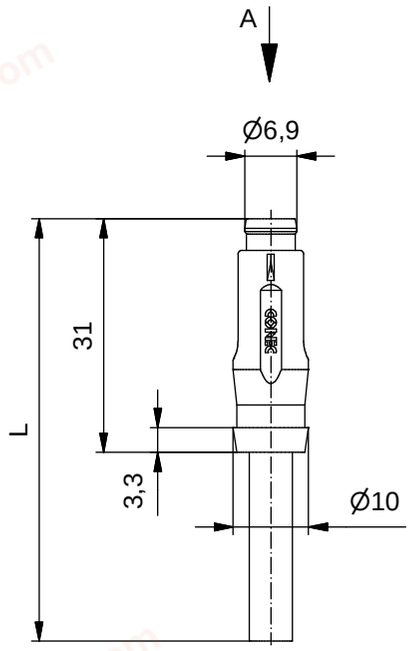

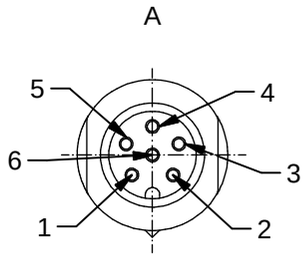

Technical specification/
Technische Daten:

Rated Voltage/ *Bemessungsspannung:* IEC 61076-2-104	30 V AC / 30 V DC
Current rating/ *Strombelastbarkeit:* IEC 61076-2-104	1,5 A at/ *bei* 40 °C
Insulation resistance/ *Isolationswiderstand:* IEC 60512	>=100 MΩ
Pollution degree/ *Verschmutzungsgrad:* IEC 60664-1	3/2
Degree of protection/ *Schutzart:* IEC 60529	IP 67, in mated condition/ *im gesteckten Zustand*
Temperature range/ *Umgebungstemperatur:*	-30 °C ... +80 °C
Mating cycles/ *Steckzyklen:* IEC 60512-9a	>=100

Cable specification/
Kabeleigenschaften:

Temperatur range/ *Umgebungstemperatur:*	
static/*fest verlegt*	-40 °C ... +80 °C
flexible/*bewegt*	-5 °C ... +80 °C

Materials/
Werkstoffe:

Contact/ *Kontakt:*	CuZn, Ni / Au 0,2 gal.
Contact carrier/ *Kontaktträger:*	PA, UL 94 V-0
Moulding body/ *Griffkörper:*	TPU, UL 94 HB, grey/ *grau*

Contact assignment /
Kontaktbelegung:

1 white / *weiß*
2 brown / *braun*
3 green / *grün*
4 yellow / *gelb*
5 grey / *grau*
6 pink / *rosa*

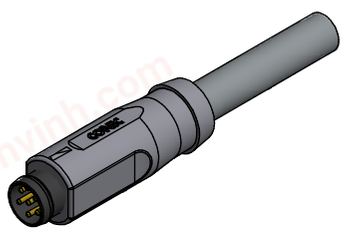

Part no/ *Art.-Nr.:*	Description/ *Beschreibung:*	Length L/ *Länge L:*	Cable/ *Kabel:*
42-16268	SAL - 8 - RSS6.29 - 2 - A1	2 m	PVC, grey/ *grau,* 3x2x0,14 mm² LiYY, Cable/ *Kabel:* 781-A11600
42-16269	SAL - 8 - RSS6.29 - 3 - A1	3 m	
42-16270	SAL - 8 - RSS6.29 - 5 - A1	5 m	
42-16271	SAL - 8 - RSS6.29 - 10 - A1	10 m	
42-xxxxx	SAL - 8 - RSS6.29 - ... - A1	x	

tolerance of cable/ *Kabeltoleranz*: L <= 4 m: L + 40 mm; L > 4 m: L + 1 %

general tolerance/ *Allgemeintoleranz:*

0	± 0,50 mm
0,0	± 0,25 mm
0,00	± 0,10 mm
∠	± 5 °

dim. in mm

	Date/*Datum*	Name
drawn/ *gez.*	08.04.22	Böckeler
appd./ *gepr.*	08.04.22	Pfeiffer

Male connector Ø8 axial, snap
Stecker Ø8 axial, schnappbar

Index: a Original

scale/*Maßstab:*

RoHS compliant/*konform*

CONEC®

dwg no / *Z.-nr.:* 42K1A2167

DIN-A4

1 / 1

The reproduction, distribution and utilization of this document as well as the communication of its contents to others without express authorization is prohibited. Offenders will be held liable for the payment of damages. All rights reserved in the event of the grant of a patent, utility model or design.
Weitergabe sowie Vervielfältigung dieser Unterlage, Verwertung und Mitteilung seines Inhalts sind verboten, soweit nicht ausdrücklich gestattet. Zuwiderhandlungen verpflichten zu Schadenersatz.
Alle Rechte für den Fall der Patent-, Gebrauchsmuster- oder Geschmacksmustereintragung vorbehalten.